Noix de serrage bidirectionnelle

pour actionneurs linéaires, pour système à deux axes, aluminium

RoHS

SPÉCIFICATIONS PRINCIPALES

Aluminium
Revêtement en résine époxy
Noir, RAL 9005, finition texturée **SW**

Palier à douille
Plastique (PTFE)

Vis à tête cylindrique DIN 912
Acier INOX AISI 304

Écrous hexagonaux DIN 985
Acier INOX AISI 304
Auto-bloquant via un anneau en polyamide



CARACTÉRISTIQUES ET APPLICATIONS

Les noix de serrage orthogonales pour unité linéaire tubulaire GN 133.2 sont basées sur des noix de serrage orthogonales. Les trous de fixation fournis en supplément sont destinés à la connexion du curseur d'un actionneur linéaire. Les trous avec la désignation **G** sont dotés de paliers à douille.
Avec les emplacements des vis z1 / z2, le jeu des trous de guidage d1 / d2 peut être ajusté ou les noix de serrage orthogonales pour unité linéaire tubulaire peuvent être fixées après ajustement.
Pour un serrage rapide sans outils, les vis à tête cylindrique peuvent être remplacées par des manettes indexables GN 911 (voir page).

ACCESSOIRE

Leviers manuels réglables GN 911 (voir page).

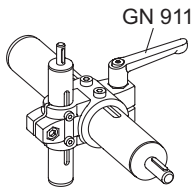

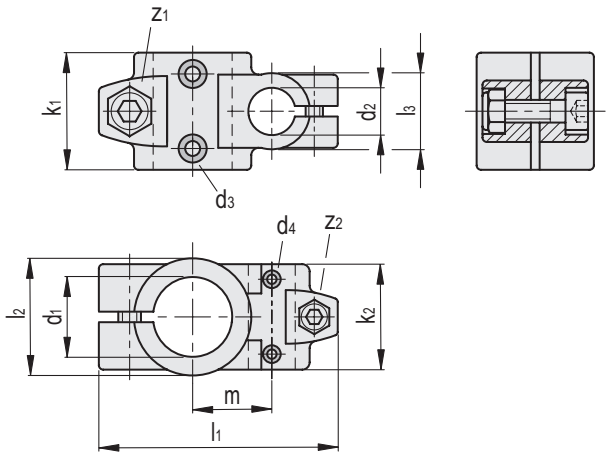

GN 133.2-B

Code	Description	d1 - d2 sans palier à douille	d3	d4	k1	k2	l1	l2	l3	m	z1	z2	z1 Kit de serrage	z2 Kit de serrage	⚖
GN.43661	GN 133.2-B30-B18-2-SW	B 30 - B 18	M 4	M 3	40	36	81.5	40	26	27	M8-25	M6-20	GN 911-63 / GN 911-78	GN 911-45 / GN 911-63	133
GN.43663	GN 133.2-B50-B30-2-SW	B 50 - B 30	M 6	M 4	65	59	122	65	40	45	M10-50	M8-25	GN 911-78 / GN 911-92	GN 911-63 / GN 911-78	450

GN-133.2-G

Code	Description	d1 - d2 avec palier à douille	d3	d4	k1	k2	l1	l2	l3	m	z1	z2	z1 Kit de serrage	z2 Kit de serrage	⚖
GN.43665	GN 133.2-G30-G18-2-SW	G 30 - G 18	M 4	M 3	40	36	81.5	40	26	27	M8-25	M6-20	GN 911-63 / GN 911-78	GN 911-45 / GN 911-63	133
GN.43667	GN 133.2-G50-G30-2-SW	G 50 - G 30	M 6	M 4	65	59	122	65	40	45	M10-50	M8-25	GN 911-78 / GN 911-92	GN 911-63 / GN 911-78	450

Tous droits de propriété des modèles réservés. Ne pas reproduire les dessins et les photos sans en citer la source.
Ganter Norm